Sundance® Spas

ГИДРОМАССАЖНЫЙ БАССЕЙН СПА

CAPRI

880 серия

Sundance® Spas

Технические характеристики

CAPRI (880 серия)

Размер:	175 x 208 x 77 см
Количество сидений:	2-3
Вес незаполненного спа:	304 кг
Вес заполненного спа:	1459 кг
Вместимость воды:	1155 л
Управление:	Жидкокристаллическая стационарная панель управления показывает температуру, время, циклы и управление гидро/аэро форсунками. Позволяет программировать циклы фильтрации и устанавливать нужную температуру воды. По желанию возможен заказ внешнего датчика состояния спа.
Подача воды:	1 высокопроизводительная помпа TheraMax и 24-часовая циркуляционная система Dynamic Flow
Помпа 1:	Односкоростная, 1,5 кВт, макс. 8.7 А
Помпа 2:	Циркуляционная помпа, 0,1 кВт, производительность 8м³/час. Программируемое время запуска и продолжительность цикла.
Всего гидромассажных форсунок:	24
Сиденье Accu-Ssage:	10 Fluidix ST, 2 Fluidix NEX
Шезлонг-сиденья Adirondack:	6 Fluidix Reflex, 2 Pulsator, 1 Fluidix Intelli
Форсунки контурного сиденья Contour:	1 Vortex, 2 Fluidix Intelli
Воздушный компрессор:	Односкоростной
Подача ароматерапии:	12 воздушных форсунок с высокоскоростной воздушной помпой
Регулятор подачи воздуха/селектор массажа:	3/1
Фильтр:	Система фильтрации MicroClean Plus, площадь фильтрации 11,6м²
Обработка воды:	Встроенный Броминатор и 24-часовая циркуляционная помпа; озонатор (устанавливается на фабрике)
Подсветка:	Многоцветная светодиодная подсветка SunGlow. По желанию возможна внешняя угловая подсветка.
Кабинет:	Синтетический корпус цвета Sierra (Красное дерево), Coastal (Серый), Birchwood (Береза) или Mahogany (Махагон).
Цвет ракушки:	Platinum (платина), Sahara (сахара), Oyster (опал), CopperSand (медный песок), Bluegrass (сине-зеленый), Twilight (сумерки), Graphite (графит), Celestite (целестин).
Поручни:	1 поручень из высококачественной нержавеющей стали, 1 встроенный
Подголовники ComforTone:	3 из 2-х частей/2 тона серого. Крепятся болтами. Под заказ вкладыш голубого или бежевого цвета.
Нагреватель:	2.7 кВт с титановым элементом
Электропитание:	50 Гц: 230-240VAC @20A или 30A
Гарантии дилера:	2 года на оборудование и систему управления. 5 лет на ракушку.
Особые характеристики	Нет стерео системы

Управление гидро - аэромассажными форсунками

CAPRI (880 серия)

(A) Регулятор воздуха - Управляет форсунками шезлонг - сиденья Adirondack (6 Fluidix Reflex, 2 Pulsator)

(B) Регулятор воздуха - Управляет всеми форсунками терапевтического сиденья Accu-Ssage (2 Fluidix NEX, 10 Fluidix ST)

(C) Селектор массажа - Регулирует уровень массажа между всеми форсунками терапевтического сиденья Accu-Ssage и всеми форсунками контурного сиденья Contour, а также форсунками шезлонг-сиденья Adirond

(D) Регулятор воздуха - Управляет всеми форсунками контурного сиденья Contour (1 Vortex, 2 Fluidix Intelli), а также форсунок для ног шезлонг-сиденья Adirondack (1 Fluidix Intelli)

(E) Селектор водопада (24-часовая циркуляционная помпа) - Управляет мощностью водопада

SILENTAIR (12 шт.)

- Отвечает за поступление воздуха в воду
- Воздушные пузырьки создают мягкий щекочущий эффект
- Используется в системе ароматерапии для подачи ароматизированных пузырьков воздуха в воду спа

FLUIDIX NEX (2 шт.)

- Последняя разработка эксклюзивной серии Fluidix
- Снимает боль и напряжение в шее
- Идеально подходит для массажа мелких мышц и нервных окончаний
- Регулируемое интенсивное или мягкое массажное воздействие
- Запатентованная технология

PULSATOR (2 шт.)

- Обеспечивает мягкий, пульсирующий массаж
- Снимает напряжение в ладонях и запястьях
- Устраняет дискомфорт при синдроме запястного канала

FLUIDIX REFLEX (6 шт.)

- Характерная возвратно-поступательная пульсация вызывает уникальные ощущения
- Обеспечивает как интенсивный, так и мягкий массаж
-Запатентованная технология

FLUIDIX ST (10 шт.)

- Революционный, запатентованный дизайн
- Обеспечивает как высокоинтенсивный, так и мягкий массаж
- Поворотом «глазка» можно регулировать интенсивность и напор струи воды
- Уникальная бесподшипниковая форсунка, устанавливающаяся только в спа Sundance

FLUIDIX INTELLI (3 шт.)

- Сочетает разнообразие массажных опций с высокой эффективностью
- Горизонтальное положение «глазка» форсунки обеспечивает легкий и мягкий массаж, а вертикальное – придает массажу глубокий и интенсивный характер
- Регулятор воздушного потока позволяет контролировать интенсивность и напор струи воды
- Запатентованная конструкция без подвижных деталей прослужит Вам долгие годы

VORTEX (1 шт.)

- Уникальные «нарезы» в канале форсунки создают вращающую струю воды с возможностью регулировки интенсивности
- Бесподшипниковая форсунка гарантирует долгий срок службы
- Разработана специально для Sundance спа
- Передает движения водоворота

Габаритные размеры и точки подключения

CAPRI (880 серия)

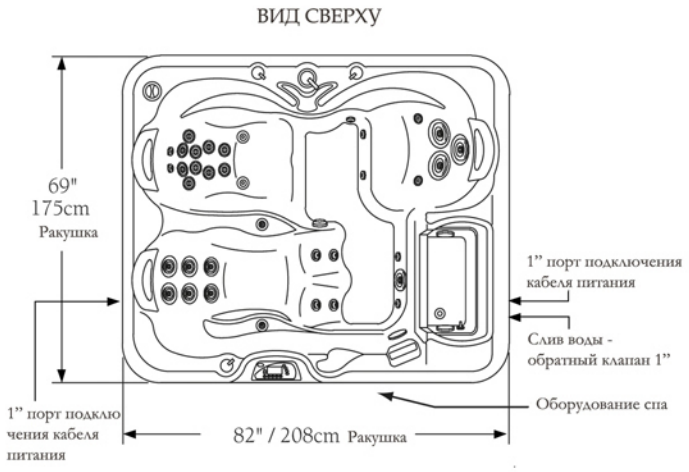

Лицевая сторона корпуса спа (со стороны основного пульта). При установке спа необходимо обеспечить свободный доступ к лицевой стороне для возможности дальнейшего обслуживания оборудования спа.

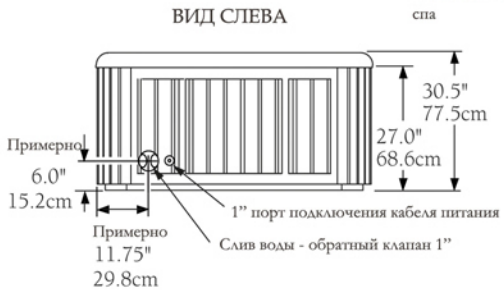

STOP

ВАЖНО! Перед началом строительных работ по подготовке места для установки спа, измерьте его размеры!

STOP

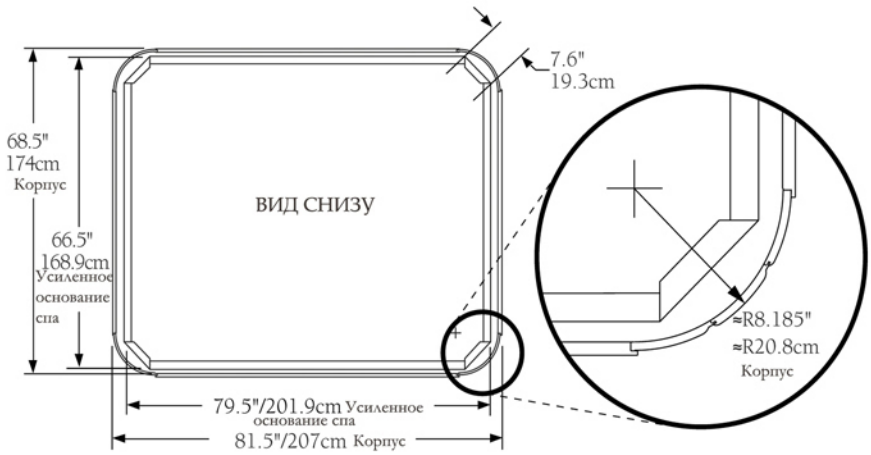

Технические требования к подключению

CAPRI (880 серия)

СПА должен быть установлен на ровном, горизонтальном участке, рассчитанным на нагрузку от 350 - 500 кг на квадратный метр, в зависимости от модели. Не рекомендуется установка СПА в непосредственной близости от нагревательных приборов, а также устройство теплого пола под бассейном. Если минибассейн устанавливается в помещении, то необходимо обеспечить вентиляцию этого помещения и дренажный слив в непосредственной близости от СПА. Не зависимо от выбранного Вами варианта установки, необходимо обеспечить возможность доступа к отсеку оборудования, находящегося по всей ширине лицевой стороны СПА (на лицевой стороне расположен основной пульт управления).

СПА подключается к однофазной электрической сети переменного тока напряжением 220 В, через автоматический выключатель (автомат) с номинальным током 25 А и устройство защитного отключения (УЗО) с номинальным током 25 А и током утечки 30мА. Также можно использовать дифференциальный автомат (автомат + УЗО в одном корпусе) с такими же номинальными параметрами. К лицевой стороне СПА, силами Заказчика, подводится кабель сечением 3 х 4 кв. мм. (медь). Автомат выключения СПА должен быть расположен на расстоянии не менее 2 метров от СПА на высоте 1,5…2 метра от пола. Если автомат и УЗО располагаются в том же помещении, что и СПА, то необходимо их разместить в водозащитном корпусе стандарта IP-65. Электрический кабель заводится в бассейн через предусмотренное для этого отверстие в нижней части левого или правого (если стоять лицом к пульту управления) борта. Кабель необходимо подвести к минибассейну в районе предусмотренного отверстия с запасом 3 метра. Установка автоматов, УЗО, проводка электрического кабеля осуществляется силами Заказчика. Подключение осуществляется силами ООО «Конрэйз», при подключении монтажник подсоединяет питающий кабель и производит запуск СПА.

Пониженное или нестабильное напряжение в сети может повлечь за собой выход из строя электрооборудования, на что не распространяются гарантийные обязательства. В случае установки СПА на открытом воздухе необходимо предусмотреть резервный (автономный) источник электропитания .Он необходим для предотвращения замерзания воды в СПА (в холодное время года), при аварийном отключении основного источника питания на длительное время. Гарантийные обязательства на ремонт связанный с замерзания воды в СПА также не распостраняются. Предотвратить замерзание воды можно также своевременным сливом воды из СПА и систем водоподготовки и гидромассажа минибассейна.

Вода в бассейн заливается через верх с помощью шланга либо через установленный на стене смеситель. Слив бассейна осуществляется самотеком, для чего конструкцией предусмотрена сливная труба, заканчивающийся вентилем с заглушкой или обратным клапаном. Возможен также слив воды из бассейна с помощью погружного насоса. Это упростит и ускорит процедуру смены воды. Подводка воды для заполнения СПА и возможность слива СПА предусматриваются силами Заказчика. Стационарного подключения канализации к минибассейну конструкцией не предусмотренно.Всегда отключайте электропитание от СПА при сливе воды! ВНИМАНИЕ! Не должно быть никаких дополнительных подключений, кроме описанных выше.